128, av. du Maréchal-de-Lattre-de-Tassigny - 87045 LIMOGES Cedex
Тел.: 0 (+33) 5 55 06 87 87 – Факс: + 0 (+33) 5 55 06 88 88
www.legrand.com

Mosaic™
Комбинированная розетка 2К+3 + USB тип С

Кат. №№: 0 771 61L - 0 791 61L - 0 793 61L
0 772 71L - 0 791 71L - 0 793 71L

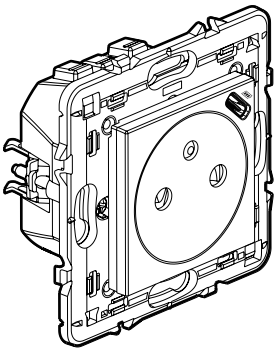

0 771 61L - 0 791 61L - 0 793 61L

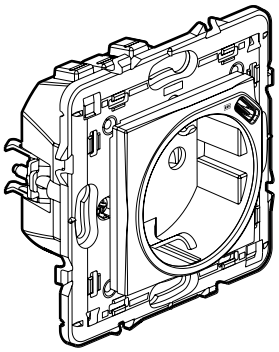

0 772 71L - 0 791 71L - 0 793 71L

1. НАЗНАЧЕНИЕ

Розетки 2К+3 с защитой от детей.

Розетка USB тип С: для зарядки переносных устройств, таких как телефоны, смартфоны, MP3 или MP4 плееры, портативные колонки, часы, игровые консоли, внешние аккумуляторы и др. Установка в коробку скрытого монтажа глубиной от 40 мм (коробка совместима с другими розеточными механизмами).

Крепление с помощью винтов и/или распорных лапок.

2. СОСТАВ СЕРИИ

Французский стандарт	Белый	Матовый черный	Алюминий
Комбинированная розетка в составе: - розетка скрытого монтажа 2К+3 – 16 А – 250 В пер. тока - с одним разъемом USB, 5 В, 1,5 А, 7,5 Вт Поставляется с суппортом (расстояние между центрами крепежных отверстий 71 мм) и передней панелью	0 771 61L	0 791 61L	0 793 61L
Немецкий стандарт	**Белый**	**Матовый черный**	**Алюминий**
Комбинированная розетка в составе: - розетка 2К+3 – 16 А – 250 В пер. тока - с одним разъемом USB, 5 В, 1,5 А, 7,5 Вт Поставляется с суппортом (расстояние между центрами крепежных отверстий 71 мм) и передней панелью	0 772 71L	0 791 71L	0 793 71L

3. РАЗМЕРЫ (ММ)

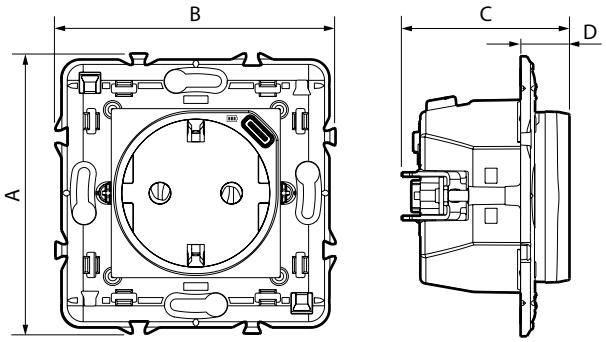

Кат. №№	A	B	C	D
0 771 61L – 0 791 61L – 0 793 61L	74	74	41,5	10,2
0 772 71L – 0 791 71L – 0 793 71L	74	74	44,5	13

4. ПОДСОЕДИНЕНИЕ ПРОВОДНИКОВ

■ 4.1 Розетка 2П+3

Тип зажимов: пружинные
Сечение зажимов: 6 x 2,5 мм^2
Длина снятия изоляции: 11 мм

Допускается присоединение жестких и гибких проводников

■ 4.2 Розетка USB тип С

С готовым электромонтажом

5. ТЕХНИЧЕСКИЕ ХАРАКТЕРИСТИКИ

■ 5.1 Механические характеристики

Степень защиты от механических ударов: IK04

Степень защиты от проникновения твёрдых предметов и воды: IP40

■ 5.2 Характеристики материалов

Корпус механизма: ПК

Передняя панель: ПК, цвет белый RAL 9003 – ПК с покрытием «Алюминий»
Суппорт: серый RAL 7016 + металл

Распорные лапки: сталь

Не содержит галогенов
Стойкий к УФ-излучению

Огнестойкость:
+ 850 °C/30 с для частей из изоляционных материалов, являющихся опорами для токоведущих частей
+ 650 °C/30 с для остальных частей из изоляционного материала

■ 5.3 Электрические характеристики розетки 2K+3

Напряжение: 250 В пер. тока

Ток: 16 А

Частота: 50 / 60 Гц

■ 5.4 Электрические характеристики розетки USB

Встроенная защита от перенапряжения

Все перечисленные ниже значения были получены при температуре воздуха + 25 °C после 15-минутной работы.

Разъем	USB тип C
Номинальное входное напряжение	250 В пер. тока
Номинальная входная частота	50-60 Гц
Номинальный ток на входе	200 мА
Потребляемая мощность в режиме ожидания	0,07- 0,075 Вт
Номинальное выходное напряжение	5 В пост. тока
Номинальный выходной ток	1,5 А
КПД соответствует уровню VI стандарта Energy Star (измеренное значение на выходе разъема USB ≥ 76 %)	
Стандарт безопасности	EN62368-1
Класс защиты	II – низкое напряжение

■ 5.5 Температура

Температура при хранении: от – 10 до + 70 °C
Температура при эксплуатации: от – 5 до + 35 °C

6. ЧИСТКА

Протирать поверхность следует тканью.

Запрещается использовать ацетон, очиститель битумных пятен, трихлорэтилен.

Внимание! Если необходимо использовать другие чистящие средства, их следует предварительно опробовать на другом предмете из аналогичного материала.

7. СООТВЕТСТВИЕ НОРМАТИВНОЙ ДОКУМЕНТАЦИИ

Соответствуют действующим нормативным документам.
См. е-каталог.